СЕРИЯ 1065 - МИКРОСИГНАЛЬНЫЕ ПЕРЕКЛЮЧАТЕЛИ

до 100 мА 30 В (пост.)

ХАРАКТЕРИСТИКИ ПРОДУКТА

Контактная система с резервированием для повышения надёжности

Самоочищающаяся контактная система

Версия с положением ВЫКЛ по центру (базовый т ип 1075) для обнаружения 3-го положения выключателя

Бесшумная переключающая система

Большое последействие

ПО ЗАПРОСУ

Прочие выступы для крепления

Другие формы рычагов

Кабель с соединителями по параметрам пользователя

Диагностируемые версии

Механическая долговечность	20E3
Сопротивление контактов (новое условие)	< 500 мОм (1 А 12 В пост.)
Сопротивление изоляции (новое условие)	> 100 МОм (500 В пост.)
Тип защиты	IP 00 со стороны выводов для базовых типов 1065 и 1075 IP 67 со стороны привода для всех базовых типов, со стороны выводов для базового типа 1068
Окружающая температура	-40 °C ... +85 °C
Огнестойкость	UL 94 HB
Материала привода дополнительного привода корпуса выводов	POM / силиконовая резина нержавеющая сталь пружинная сталь PBTP С лужением
Материал контактов	AuCo
Ударопрочность	50 g
Разное	Выводы с уплотнением

www.panel-russia.ru
(812) 325-88-28

	100 мА, 30 В (пост.) 200E3	Тип выводов	Описание выводов	Рабочее усилие	Точка переключения H3	Минимальный ход, мм	Точка переключения HF	Свободное положение	Допустимый общий ход	Описание привода	Чертёж рычага	Разное	Складская позиция
Нормально-разомкнутые контакты (SPNC)													
1068.0541	z		300 long	1 ±0.4			8.95 ±0.3	10.15	6.85			выступ сверху, длина 5	
Переключатель полюсов (SPDT без фиксации)													
1065.0503	z			1 ±0.4	9.45 ±0.3		8.95 ±0.3	10.15	6.85			выступы с обеих сторон, длина 5	z
1065.0603	z			1 ±0.4	9.45 ±0.3		8.95 ±0.3	10.15	6.85			выступы с обеих сторон, длина 2.5	
1065.2000	z		coded cranked	1 ±0.4	13.8 ±0.3		13.3 ±0.3	14.5	11.2			без выступа	z
1065.3603	z			1 ±0.4	9.45 ±0.3		8.95 ±0.3	10.15	6.85			выступы с обеих сторон, длина 2.5	
1065.3653	z			1 ±0.4	9.45 ±0.3		8.95 ±0.3	10.15	6.85			выступы с обеих сторон, длина 2.5	
1065.5000	z			2.2	9.65 ±0.45		9.15 ±0.45	11.35	7.35	L02		выступы с обеих сторон, длина 5	
1065.5103	z			2.2	12.75 ±0.65		12.05 ±0.65	14.7	9		L21	выступы с обеих сторон, длина 2.5	
1065.7100	z coded		cranke	2.2	17.1 ±0.65		16.4 ±0.65	19.05	13.35		L21	без выступа	z z
1068.0503	z		300 long	1 ±0.4	9.45 ±0.3		8.95 ±0.3	10.15	6.85			pin both sides 5 long	
1068.0601	z		300 long	1 ±0.4	9.45 ±0.3		8.95 ±0.3	10.15	6.85			выступ сверху, длина 2.5	
Перекидной переключатель с положением ВЫКЛ по центру (SPDT Momentary - Center OFF)													
1075.0603	z			1 ±0.4	9.45 ±0.3	8.3 - 9.15	8 ±0.3	10.15	6.85			выступы с обеих сторон, длина 2.5	z
1075.2000	z		coded cranked	1 ±0.4	13.8 ±0.3	12.65 - 13.5	12.35 ±0.3	14.5	11.2			без выступа	z
1075.3603	z			1 ±0.4	9.45 ±0.3	8.3 - 9.15	8 ±0.3	10.15	6.85			выступ сверху, длина 2.5	
1075.3653	z			1 ±0.4	9.45 ±0.3	8.3 - 9.15	8 ±0.3	10.15	6.85			выступ слева, длина 2.5	
Перекидной переключатель (SPDT без фиксации), можно диагностировать													
1060.2601	z		1 ±0.4	9.45 ±0.3			8.95 ±0.3	10.15	6.85			выступы с обеих ст5орон, длина 2.с резистивным контуром	

www.perel-russia.ru (812) 325-88-28

СЕРИЯ 1065 - МИКРОСИГНАЛЬНЫЕ ПЕРЕКЛЮЧАТЕЛИ

до 100 Ма 30 В (пост.)

Базовый тип 1065

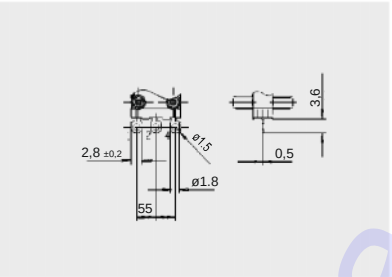

Клеммы для пайки

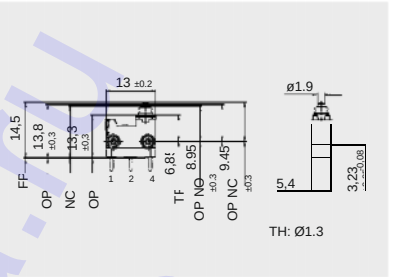

Выводы для установки на плату

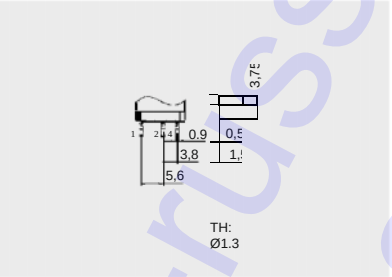

Коленчатые выводы для установки на плату

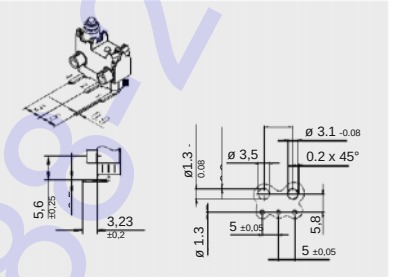

Выводы для установки на плату, загнуты влево

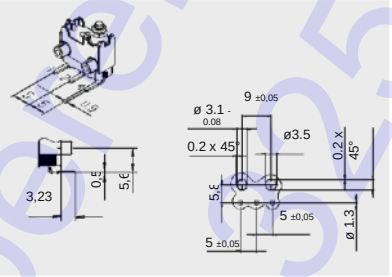

Выводы для установки на плату, загнуты вправо

базовый тип 1068

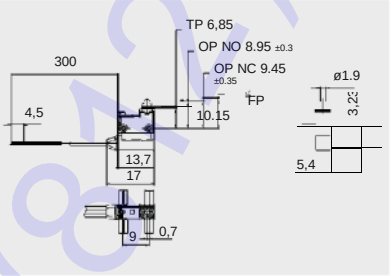

Кабель длиной 300, концы проводов лужёные

базовый тип 1060/1070

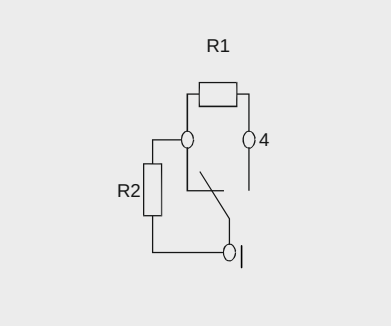

Возможна диагностика интегрированный резистор позволяет наблюдать за схемой (КЗ, обрыв кабеля, дефектный разъём)

www.pelel-russia.ru (812) 325-88-28

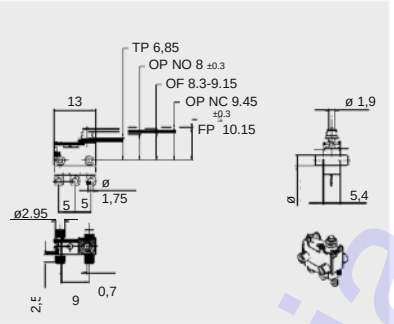

Благодаря положению ВЫКЛ расстояние между нормально-замкнутыми и нормально-разомкнутыми контактами возрастает, по сравнению с базовым типом 1065, переключатель можно использовать для работы с тремя положениями переключения. В результате, два обычных переключателя можно заменить одним.

базовый тип 1075

Вспомогательные приводы

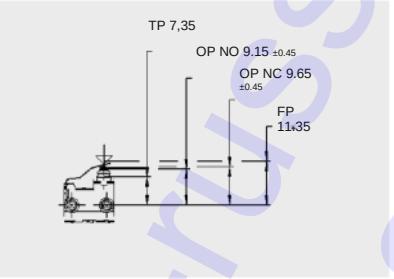

L01: прямой рычаг

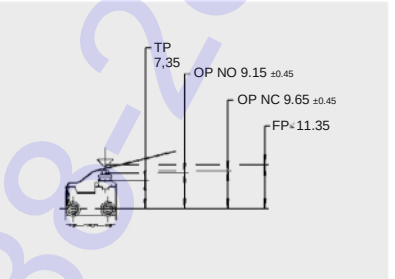

L02: прямой рычаг

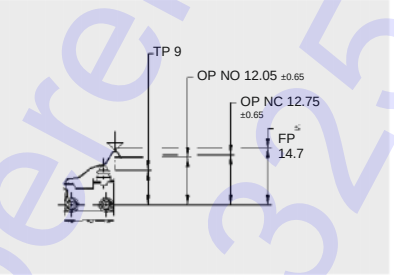

L21: рычаг с имитацией ролика

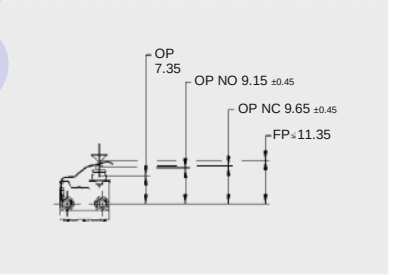

L31: дифференциальные рычаги

Дополнительные детали

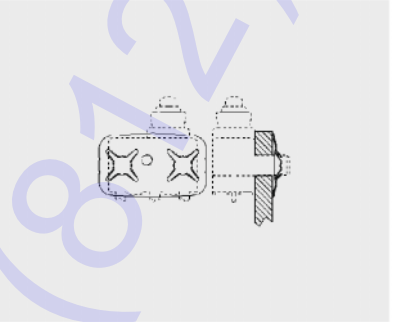

140.092.021

Крепёжный диск для базовых типов 1065, 1068 и 1075

Крепёжный диск предоставляет возможность быстрого, надёжного закрепления в комбинации с выключателями с выступами длиной 5 мм на плате или пластиковой детали толщиной до 2.5 мм.

www.perel-russia.ru
(812) 325-88-28