# СЕРИЯ 1040 - КОНЦЕВОЙ ПЕРЕКЛЮЧАТЕЛЬ С ПОВОРОТНЫМ РОЛИКОМ

до 4 (1) А 250 В (перем.)

## ХАРАКТЕРИСТИКИ ПРОДУКТА

Экстремально низкие переключающие моменты

Привод из пружинной нержавеющей стали, который легко адаптируется к условиям установки

## ПО ЗАПРОСУ

Другие дополнительные приводы

Версия с нормально-разомкнутыми контактами

| | |
|---|---|
| Механическая долговечность | 5E6 |
| Сопротивление контактов (новое условие) | < 100 мОм (1 А 12 В пост.) |
| Сопротивление изоляции (новое условие) | > 100 МОм (500 В пост.) |
| Трекингостойкость | 250 PTI |
| Степень защиты | IP 40 со стороны привода<br>IP 00 (со стороны привода) |
| Окружающая температура | -35 °C ... +85 °C |
| Огнестойкость | UL 94 V-2 |
| Температура тестирования нити накала | 850 °C |
| Материала привода<br>дополнительного привода<br>корпуса<br>выводы | PA, усиленный стекловолокном<br>Нержавеющая сталь пружинная сталь<br>PA, усиленный стекловолокном /PETP<br>серебряное покрытие |
| Зазор между контактами | < 3 мм |
| Одобрение | |

Пригодны для устройств с классом защиты II при установке согласно требованиям

www.el-russia.ru (812) 325-88-28

# СЕРИЯ 1040 - КОНЦЕВОЙ ПЕРЕКЛЮЧАТЕЛЬ С ПОВОРОТНЫМ РОЛИКОМ

до 4 (1) А 250 В (перем.)

| | 4 (1) А 250 В | Тип выводов | Описание | Материал | Складская |
|---|---|---|---|---|---|
| **Переключатель полюсов (SPDT без фиксации)** | | | | | |
| **1040.0111** | * | | 2.8 | Ag | * |
| **1040.0114** | * | | 2.8 | Ag | * |
| **1040.0301** | * | | 2.8 | Au | |

1040,0111

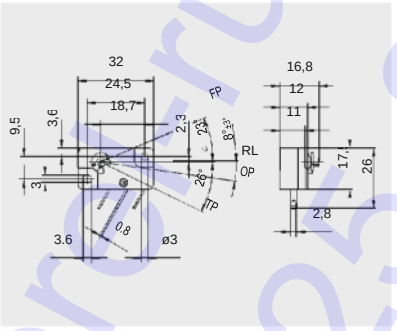


Привод: приводной рычаг длиной 80 мм, диаметром 0.6 мм, изготовленный из пружинной нержавеющей стали и крепёжный диск
FP: свободное положение < 23°
OP: рабочее положение 8° ±3°
TP: допустимый общий ход 26° Угол рабочего хода не более 34°
Угол последействия не менее 15°
Дифференциальный угол 5° - 15°
Переключающий момент 0.6 - 0.9Нмм
Конечный приводной момент не более 0.2 Нмм
Момент на возврат 0.15 Нмм

1040,0114

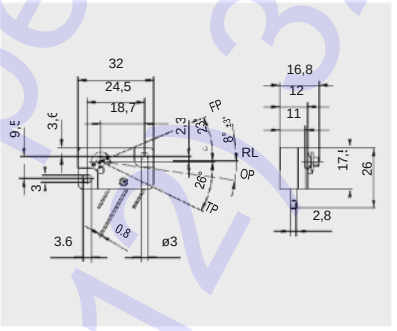


Привод: приводной рычаг длиной 80 мм, диаметром 0.6 мм, изготовленный из пружинной нержавеющей стали и крепёжный диск
FP: свободное положение < 23°
OP: рабочее положение 8° ±3°
TP: допустимый общий ход 26° Угол рабочего хода не более 34°
Угол последействия не менее 15°
Дифференциальный угол 5° - 15°
Переключающий момент 0.9 - 1.7Нмм
Конечный приводной момент не более 0.2 Нмм
Момент на возврат 0.15 Нмм

1040,0301

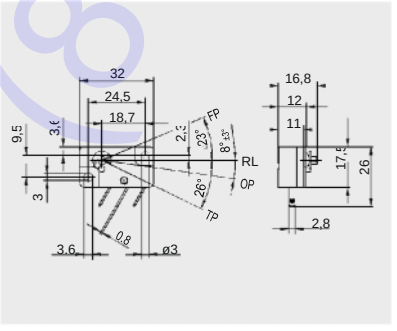


Без рычага и крепёжного диска

FP: свободное положение 23°
OP: рабочее положение 8° ±3°
TP: допустимый общий ход 46° Угол рабочего хода не более 34°
Угол последействия не менее 35°
Дифференциальный угол 5° - 15°
Переключающий момент 0.6 - 0.9 Нмм
Конечный переключающий момент >0 Нмм
Момент на возврат 0 Нмм

www.perel-russia.ru
(812) 325-08-28